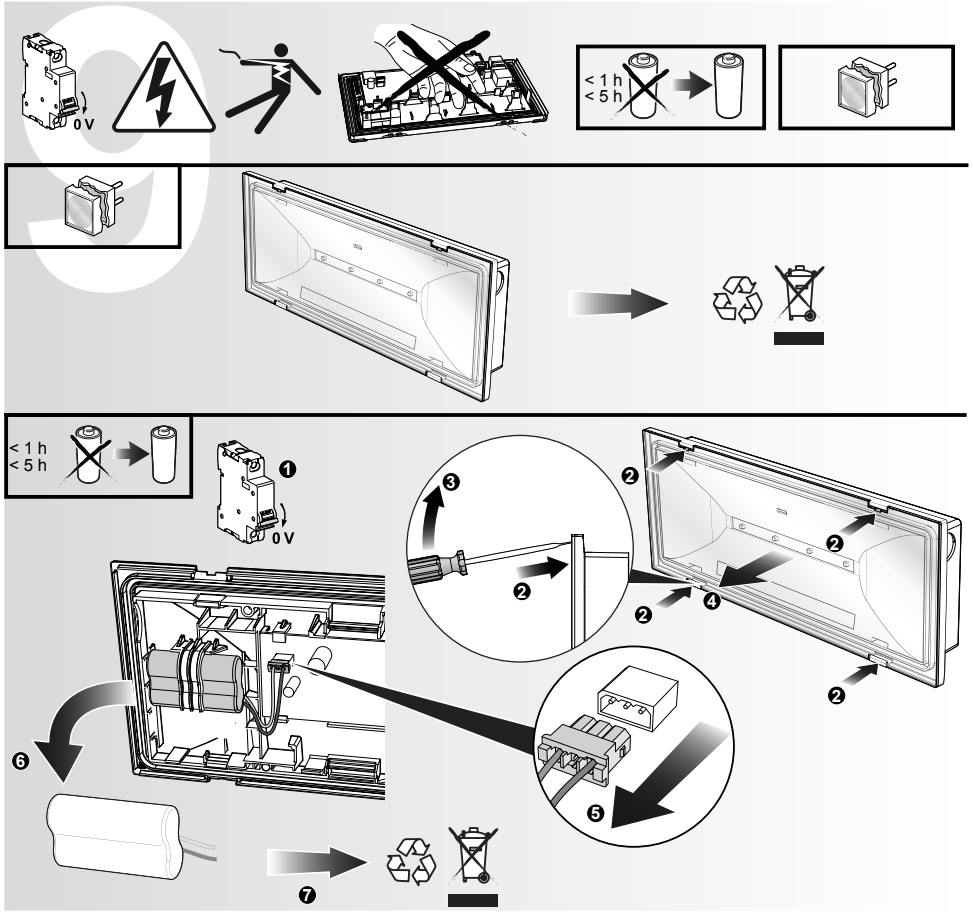

	IP/IK	Fonction		h	W	lm	Veille W	Veille lm	VA	W	Kg
OVA58001	65/07	BAES	2,4V 800mAh Ni-Cd	1	2x0,5W	45	2x0,5W	8	3,5	0,6	0,45
OVA58016	65/07	BAEH	2,4V 800mAh Ni-Cd	5	2x0,5W	8	2x0,5W	-	3,5	0,6	0,45

1 Kg

CERTIFIÉ PAR LCIE NF AEAS PERFORMANCE SATI

EN 60598-1
EN 60598-2-22
EN 62471
Group 0
NF C 71-800
NF C 71-805
NF C 71-820

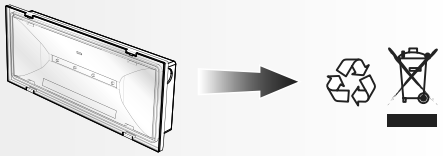

ELIMINATION
La poubelle barrée appliquée sur l'appareil indique que le produit, à la fin de sa vie utile, doit être remis à des centres de collecte autorisés, ou encore rendu au revendeur lors de l'achat d'un nouvel appareil, pour être éliminé correctement de façon à limiter les effets négatifs pour l'environnement et les personnes et pour favoriser la réutilisation et/ou le recyclage des matériaux qui le composent. Contacter le service compétent des autorités locales pour des informations sur les centres de collecte, les modalités et sur les dispositions légales en vigueur.

IST000310-Ed 02-04/2015

Schneider Electric Industries SAS
35 Rue Joseph Monier
92500 Rueil Malmaison (France)
Tél : +33 (0)1 41 29 70 00
Fax : +33 (0)1 41 29 71 00
http://www.schneider-electric.com

Ce produit doit être monté, raccordé et utilisé en respectant la législation et, ou encore, les normes d'installation en vigueur au moment considéré. Il peut se faire que les informations relatives aux normes, aux spécifications et aux innovations en matière de conception figurant dans cette publication ne soient pas actualisées. Contactez-nous dans tous les cas pour obtenir les toutes dernières mises à jour.

PYROS ESI

IP65 CE

L-EVAC **L-HAB**

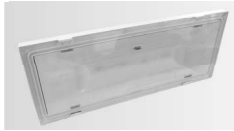

OVA58001
OVA58016

Schneider Electric

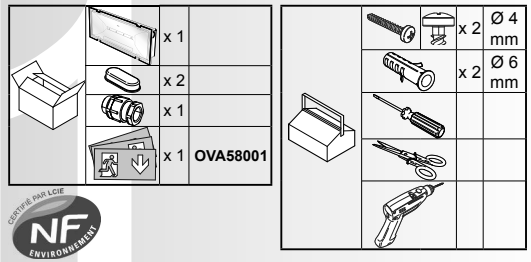

CERTIFIÉ PAR LCIE NF ENVIRONNEMENT

«Blocs Autonomes d'Eclairage de Sécurité» – NF413.
Cette marque NF Environnement conjugue qualité et environnement, économie d'énergie et de maintenance.
Les caractéristiques certifiées sont disponibles auprès du LCIE
www.lcie.fr ou sur www.marque-nf.com

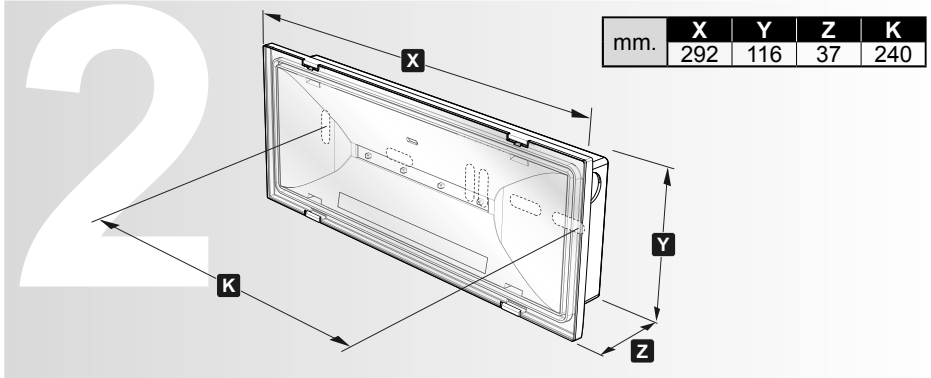

mm.	X	Y	Z	K
	292	116	37	240

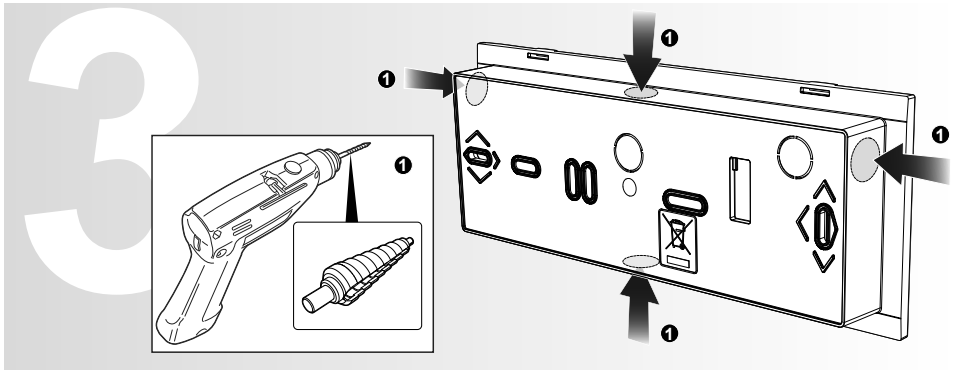

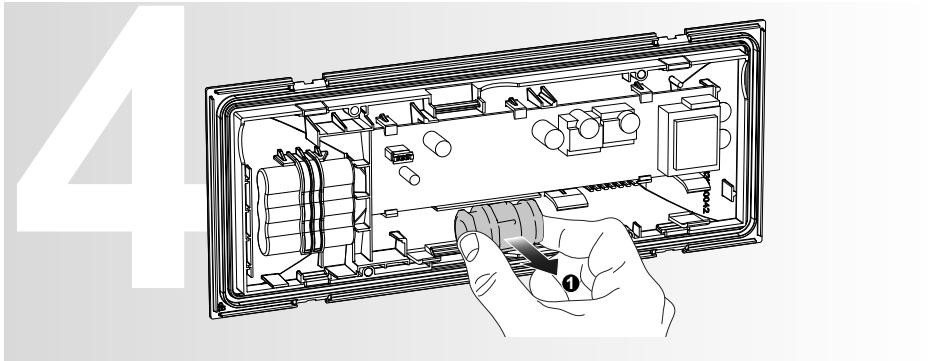

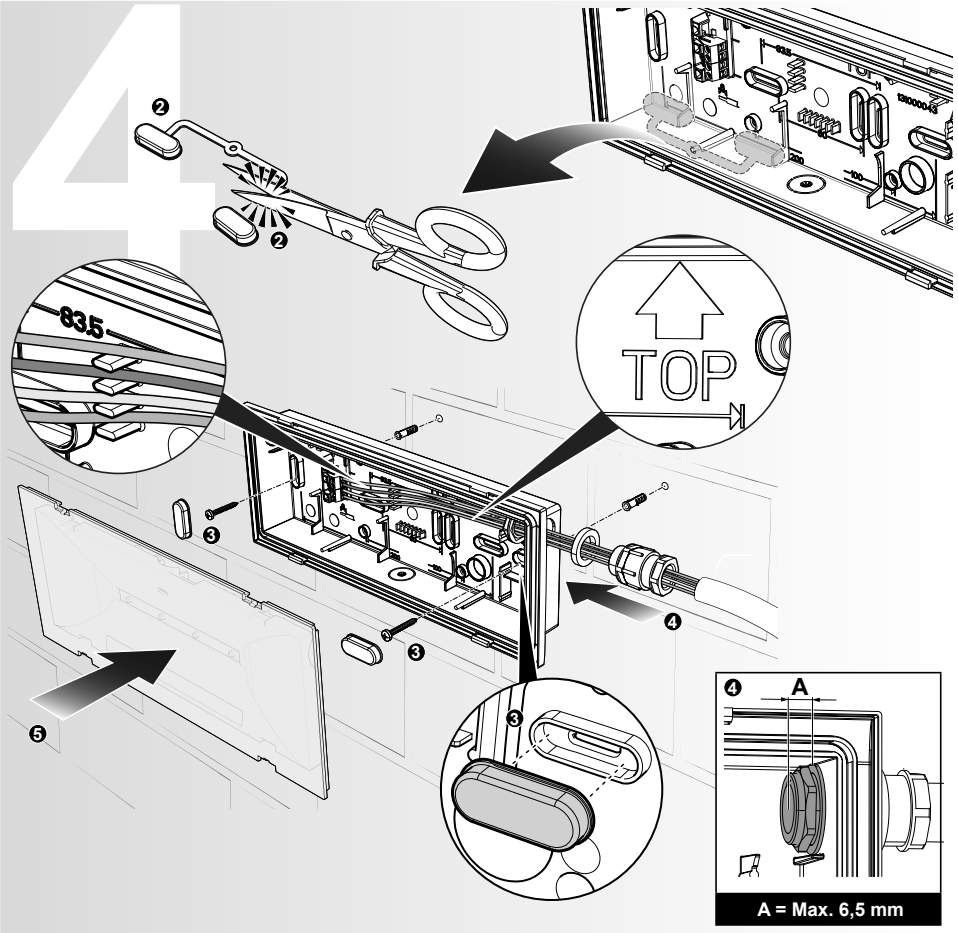
4
83,5
TOP
A
A = Max. 6,5 mm

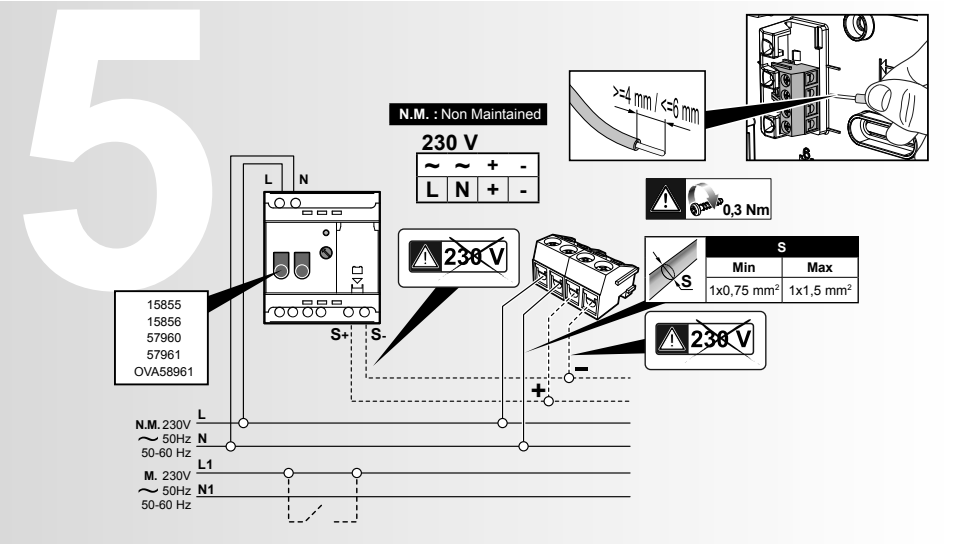
5
N.M. : Non Maintained
230 V
~ ~ + -
L N + -
>=4 mm / <=6 mm
0,3 Nm
230 V
S
Min
Max
1x0,75 mm²
1x1,5 mm²
15855
15856
57960
57961
OVA58961
S+
S-
N.M. 230V
50Hz
50-60 Hz
M. 230V
50Hz
50-60 Hz
L
N
L1
N1

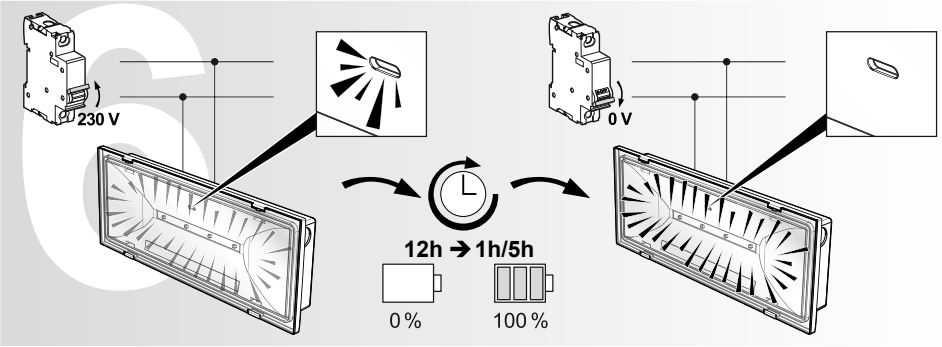
6
230 V
0 V
12h → 1h/5h
0 %
100 %

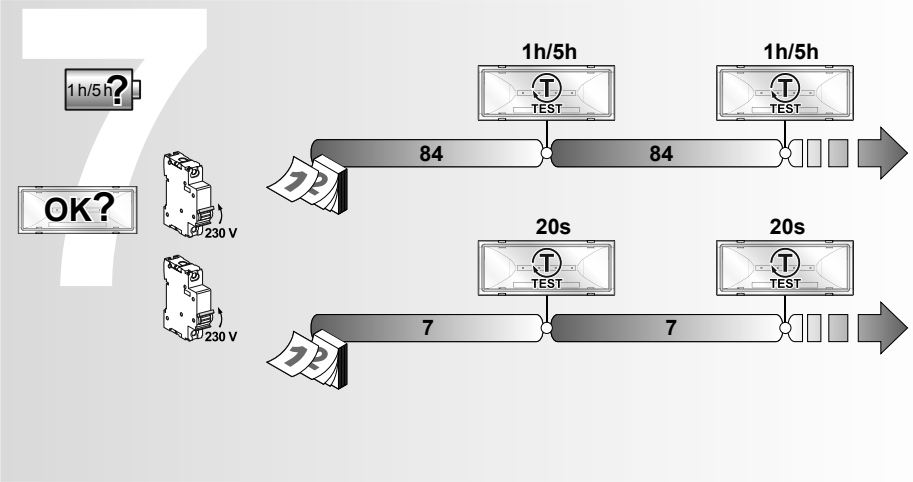
7
1h/5h?
OK?
230 V
230 V
1h/5h
1h/5h
TEST
TEST
84
84
20s
20s
TEST
TEST
7
7

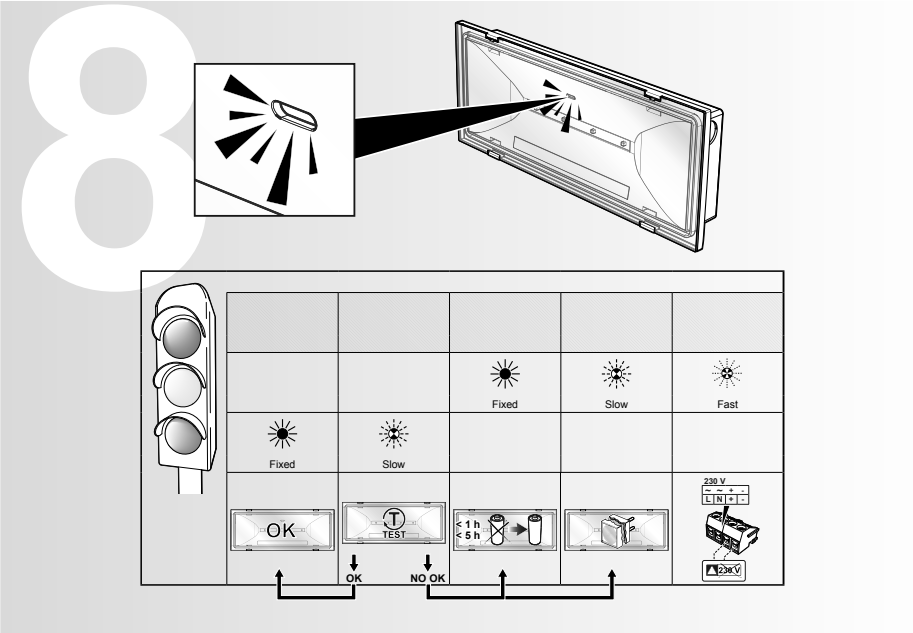
8
Fixed
Slow
Fast
Fixed
Slow
OK
TEST
< 1 h
< 5 h
230 V
OK
NO OK